Electrolux PROFESSIONAL

Heladas
Dispensador de granizados, crema helada y helados suaves con 2 recipientes con aislamiento de 5 L

ARTÍCULO #

MODELO #

NOMBRE #

SIS #

AIA #

560017 (GT2T)

Dispensador de granizados, crema helada y helados suaves con 2 recipientes con aislamiento de 5 L, pantalla táctil

Descripción

Artículo No.

Dispensador con 2 recipientes de 5 L para helado suave, yogur helado, crema de café fría, sorbete o granizado. En las heladerías puede dispensar productos específicos para consumidores con necesidades especiales, como personas celíacas o intolerantes a la lactosa. Con este equipo, el helado se elabora sin riesgos de contaminación, porque los recipientes no entran en contacto con otros ingredientes. La tecnología ITANK™ impide que se acumule hielo en el exterior del recipiente. Pantalla táctil personalizable.

Aprobación:

Características técnicas

- Puede dispensar hasta 5 productos: helado suave, yogur helado, crema de café fría, sorbete o granizado.
- En las heladerías puede dispensar productos específicos para consumidores con necesidades especiales, como personas celíacas o intolerantes a la lactosa. Con este equipo, el helado se elabora sin riesgos de contaminación, porque los recipientes no entran en contacto con otros ingredientes.
- Ideal para preparar deliciosos postres y especialidades frías en bares, restaurantes, hoteles, cafeterías y empresas de catering.
- La tecnología ITANK™ impide que se acumule hielo en el exterior del recipiente, lo que reduce la condensación e incrementa la potencia frigorífica de la máquina.
- El menú está disponible en italiano e inglés, pero también pueden programarse otros idiomas.
- Pantalla táctil personalizable.
- Software personalizable por USB.

Electrolux PROFESSIONAL

Heladas
Dispensador de granizados, crema helada y helados suaves con 2 recipientes con aislamiento de 5 L

Alzado

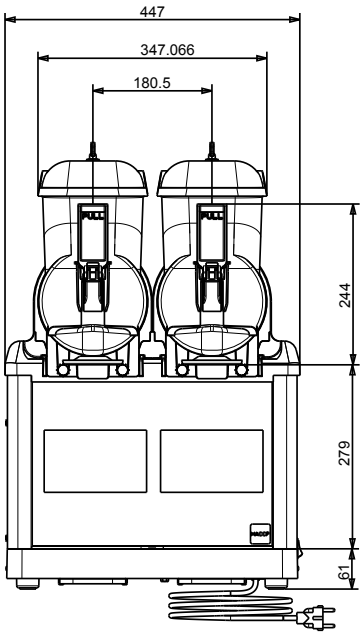

Lateral

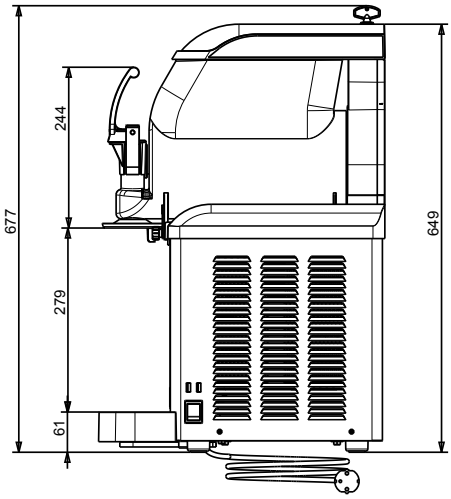

Planta

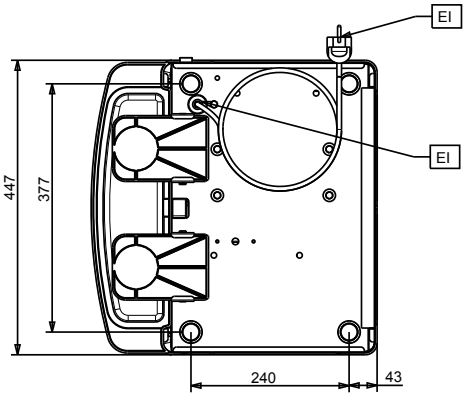

Eléctrico

Suministro de voltaje	
560017 (GT2T)	220-240 V/1 ph/50 Hz
Potencia eléctrica max.:	0.6 kW

Info

Dimensiones externas, ancho	450 mm
Dimensiones externas, fondo	435 mm
Dimensiones externas, alto	650 mm
Peso neto	46 kg

Sostenibilidad

Tipo de refrigerante:	R452A
Peso del refrigerante	304 g

La Empresa se reserva el derecho de modificar especificaciones sin previo aviso